обзор продукции

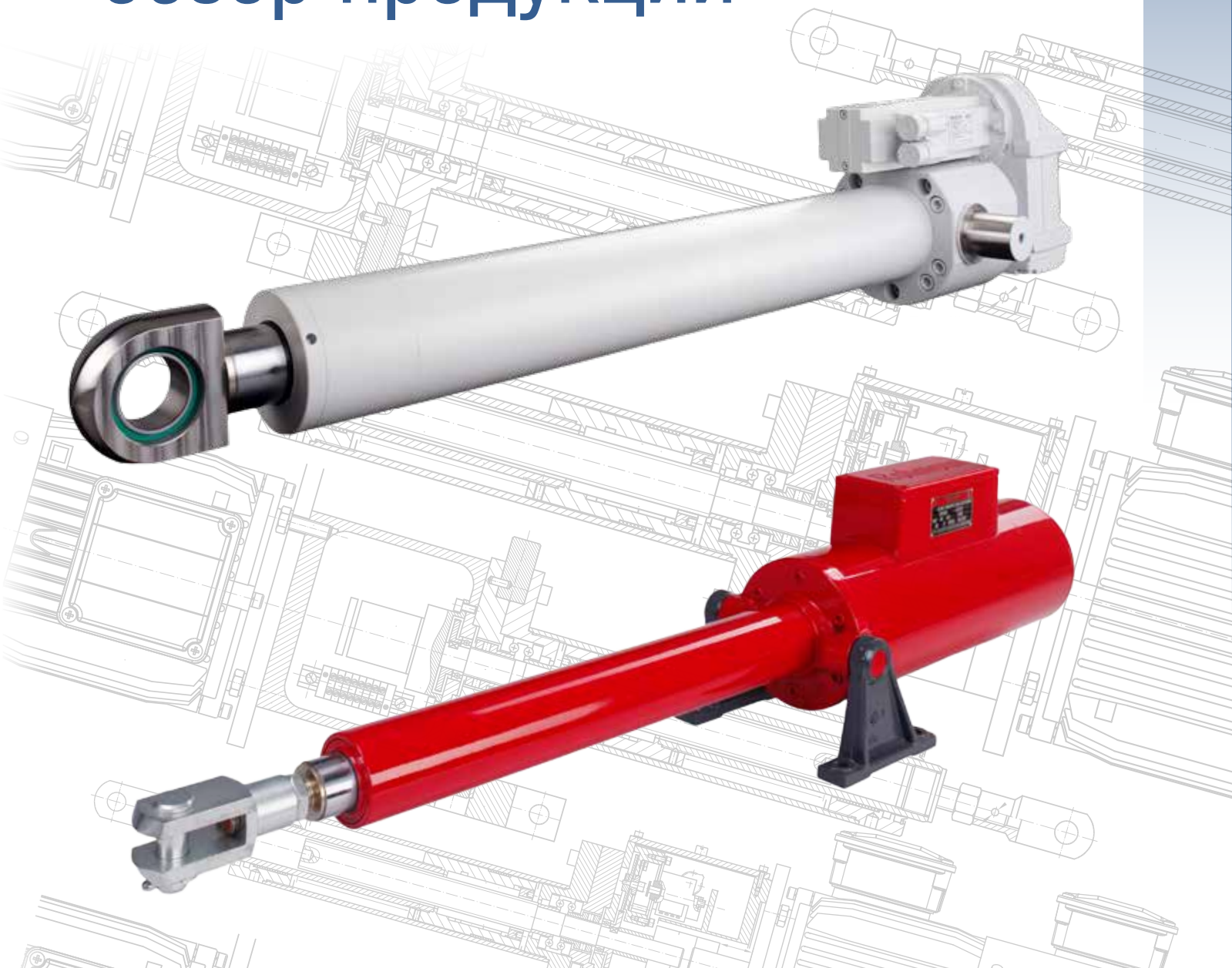

RAHMANN
Качество для будущего

линейный привод EL

типоразмер	EL 1	до	EL 11
толкающее / тяговое усилие (Н)	300	-	15.000
линейная скорость (мм/с)	50	-	100
длина хода (мм)	500	-	1.500

характеристики

- выключатель нагрузки
- защита от проворачивания
- герметичная конструкция корпуса

опции

- датчик положения
- обратная связь по положению (потенциометр, 4-20 мА)
- тормозное устройство
- защита от конденсационной влаги
- исполнение для энергетических предприятий (ТЭС и пр.)
- защитный кожух штока
- IP 65

линейный привод GL

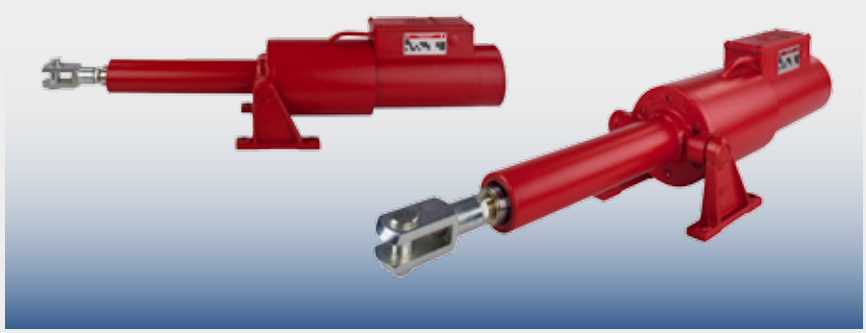

типоразмер	GL 2	до	GL 15
толкающее / тяговое усилие (Н)	300	-	75.000
линейная скорость (мм/с)	6	-	25
длина хода (мм)	500	-	1.500

характеристики

- выключатель нагрузки
- защита от проворачивания
- герметичная конструкция корпуса
- планетарный редуктор

опции

- датчик положения
- обратная связь по положению (потенциометр, 4-20 мА)
- тормозное устройство
- защита от конденсационной влаги
- исполнение для энергетических предприятий (ТЭС и пр.)
- защитный кожух штока
- IP 65

специальные исполнения

Специальные исполнения для особых условий эксплуатации и размещения.

опции

- U- образная форма
- шариковая винтовая передача
- редуктор
- выключатель нагрузки / датчик положения
- датчики перемещения
- крепление (различные виды)

линейный привод AZ

типоразмер	AZ 1	до	AZ 10
толкающее / тяговое усилие (Н)	50	-	5.000
линейная скорость (мм/с)	2	-	150
длина хода (мм)	50	-	1.000

характеристики

- СУ позиционированием
- ШВП / трапецеидальный винт
- герметичная конструкция без принудительного охлаждения
- программируемые

опции

- универсальное крепление
- обратная связь по положению (4-20 мА, 0-10 В)

линейный привод LZ - сервопривод

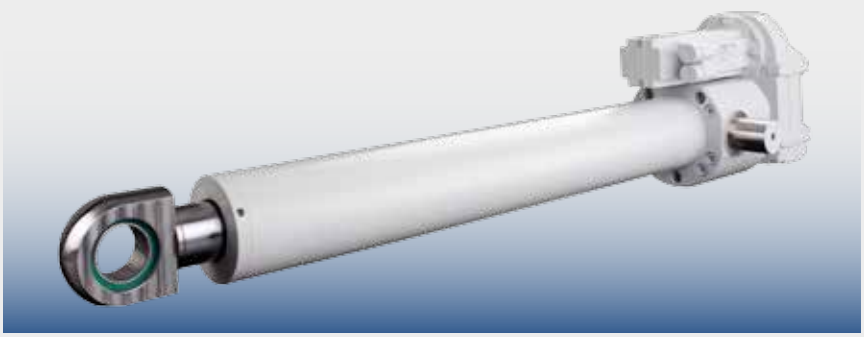

типоразмер	LZ 1	до	LZ 10
толкающее / тяговое усилие (Н)	300	-	75.000
линейная скорость (мм/с)	50	-	100
длина хода (мм))	500	-	1.500

характеристики

- защита от проворачивания
- сверхточное позиционирование
- шариковая винтовая передача
- могут использоваться серводвигатели всех известных производителей

опции

- Profibus DP, CAN-BUS
- SSI-выход
- модули входа
- СУ позиционированием

линейный привод LZ - шаговый двигатель

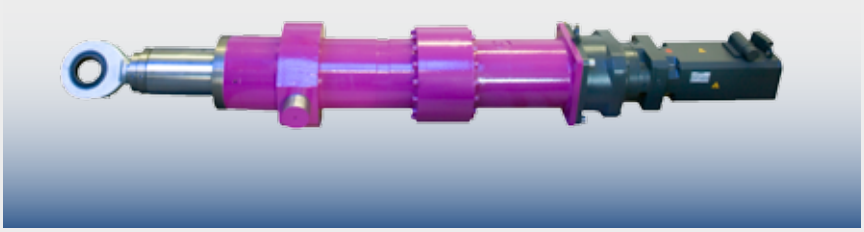

типоразмер	LZ 1	до	LZ 10
толкающее / тяговое усилие (Н)	300	-	15.000
линейная скорость (мм/с)	50	-	100
длина хода (мм)	500	-	1.500

характеристики

- сверхточное позиционирование
- регулирование положения
- шариковая винтовая передача
- герметичная конструкция без принудительного охлаждения

опции

- СУ позиционированием с интервальным режимом работы
- СУ позиционированием (по IEC 1131-3)
- Profibus DP, CAN-BUS
- датчики угловых перемещений /

линейный привод GW / UWG 12 / 24 VDC

толкающее / тяговое усилие (Н)	50	-	5.000
линейная скорость (мм/с)	5	-	8
длина хода (мм)	50	-	500

характеристики

- привод с двигателем постоянного тока 12 / 24 В DC
- защита от проворачивания
- концевой выключатель
- азотированный (тенифер-процесс) шток
- IP 65

опции

- корпус из коррозионностойкой стали
- пройдены испытания электромагнитной совместимости согласно EN 50121-3-2
- система защитных шлангов
- аварийный ручной привод
- отключение питания

линейный привод GET

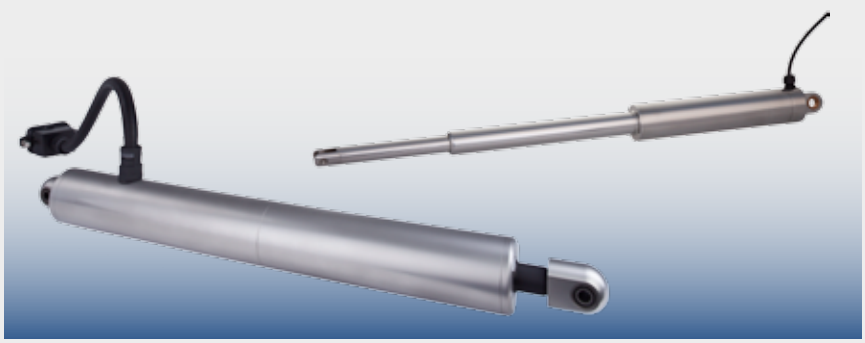

типоразмер	GET 2	GET 3	GET 4
толкающее / тяговое усилие (Н)	1000	1500	3000
линейная скорость (мм/с)	2	2,5	4
длина хода (мм)	50	-	500

характеристики

- привод с двигателем постоянного тока 12 / 24 В DC
- IP 68

опции

- корпус из коррозионностойкой стали
- полированный корпус
- система защитных шлангов
- датчик скорости (инкрементальный энкодер)
- отключение питания
- высококачественное исполнение
- защита от проворачивания

специальные исполнения

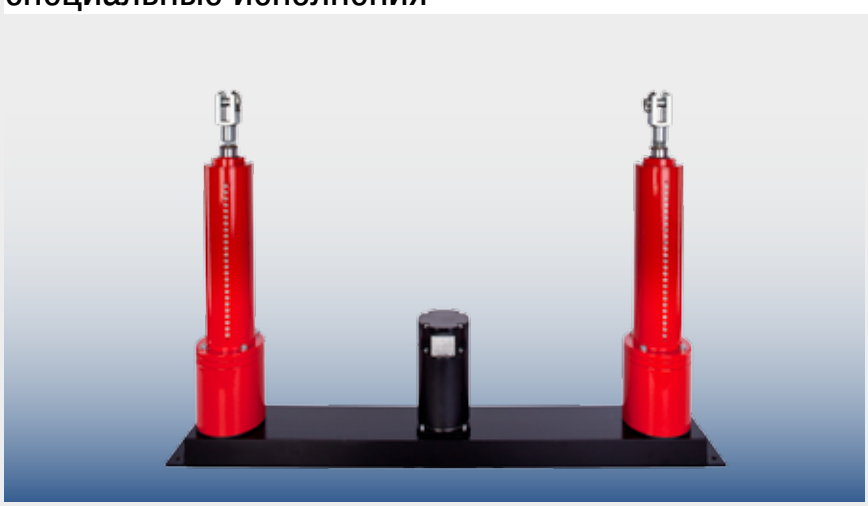

многочисленные варианты компоновки за счет комбинаций отдельных узлов.

комплектация приводов:

- шаговый двигатель
- серводвигатель
- двигатель постоянного тока
- различные типы редукторов

исполнения:

- U- образная форма
- многоосная конструкция

электроцилиндр T / K

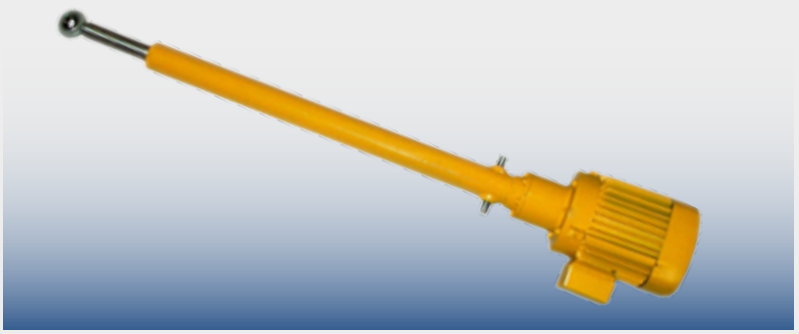

характеристики

- двигатель стандарта IEC
- простое устройство
- винт с резьбой трапецеидального профиля
- ШВП

типоразмер	T / K 3	до	T / K 9
толкающее / тяговое усилие (Н)	500	-	10.000
линейная скорость (мм/с)	100	-	125
длина хода (мм)	500	-	1500

опции

- обратная связь посредством геркона
- импульсный датчик угла поворота
- защитный кожух штока

электроцилиндр LT / LK

характеристики

- двигатель стандарта IEC
- червячный редуктор
- простое устройство
- винт с резьбой трапецеидального профиля
- ШВП

типоразмер	LT / LK 4	до	LT / LK 12
толкающее / тяговое усилие (Н)	1000	-	23.000
линейная скорость (мм/с)	9	-	46
длина хода (мм)	500	-	1.500

опции

- обратная связь посредством геркона
- импульсный датчик угла поворота
- защитный кожух штока

(электромех.) выключатель нагрузки

концевой выключатель

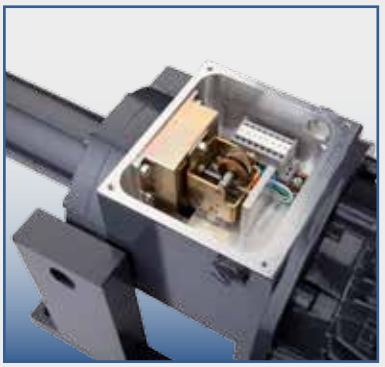

Не бойтесь, он не кусается!

RAHMANN GMBH
Clausewitzstr. 36
D-42389 Wuppertal
Tel: 0049 (0)202 / 26071-0
info@rahmann-gmbh.com
www.rahmann-gmbh.com